2011　第55回 秋季市民大会　　テニス大会

平成23年9月18日（日）予備日25日（日）箕面市立第二総合運動場市民テニスコート

女子シニア45歳以上

優　勝：内田・松岡
準優勝：久保・林
三　位：宮岡・田辺
三　位：平山・前田

No.	シード	選手	所属
1	①	山本　由紀子	粟生
		吉岡　ますみ	粟生
2		小路　篤子	レインボークラブ
		前川　真理	レインボークラブ
3		関野　恵子	第1グリーン
		中須賀　希代子	徳秀苑
4		八田　弘子	箕面
		八幡　典子	箕面
5		北川　真由美	一般
		野村　香織	一般
6		伊藤　照乃	楓
		小池　智子	楓
7		宮岡　麻衣子	箕面レディース
		田辺　あけみ	箕面レディース
8	④	内田　牧	一般
		松岡　直子	一般
9		中西　文代	箕面桜井テニス
		石川　直美	箕面桜井テニス
10		片山　雅子	ハムエモン
		中村　陽子	第1グリーン
11		相良　睦子	箕面フレンズ
		吉田　裕子	箕面フレンズ
12		田中　恵子	第1グリーン
		岡嶋　恵子	第1グリーン
13		岡田　昌美	楓
		大田　淳子	第1グリーン
14		安井　泰子	一般
		岡本　みゆき	一般
15		川西　昌子	粟生
		木村　真理	楓
16		岡　久美	楓
		大山　有子	楓
17		釜野　由美	一般
		江島　園子	一般
18		平山　潤子	ファミリー
		前田　裕子	一般
19		奥野　千鶴子	箕面
		松井　洋子	箕面
20		竹内　真代	箕面レディース
		佐藤　栄子	楓
21	③	渡辺　千恵子	一般
		田辺　敦子	粟生
22		乾　裕美子	箕面
		隅　朋子	箕面
23		松本　敬子	箕面レディース
		橋本　幸子	箕面レディース
24		渡　奈美	楓
		大前　眞美子	楓
25		築地原　いづみ	ファミリー
		高橋　禎子	第1グリーン
26		久保　実枝子	一般
		林　由佳子	一般
27		高見　美恵子	ファミリー
		中原　弘子	ファミリー
28	②	高島　好子	第1グリーン
		山崎　恵子	第1グリーン

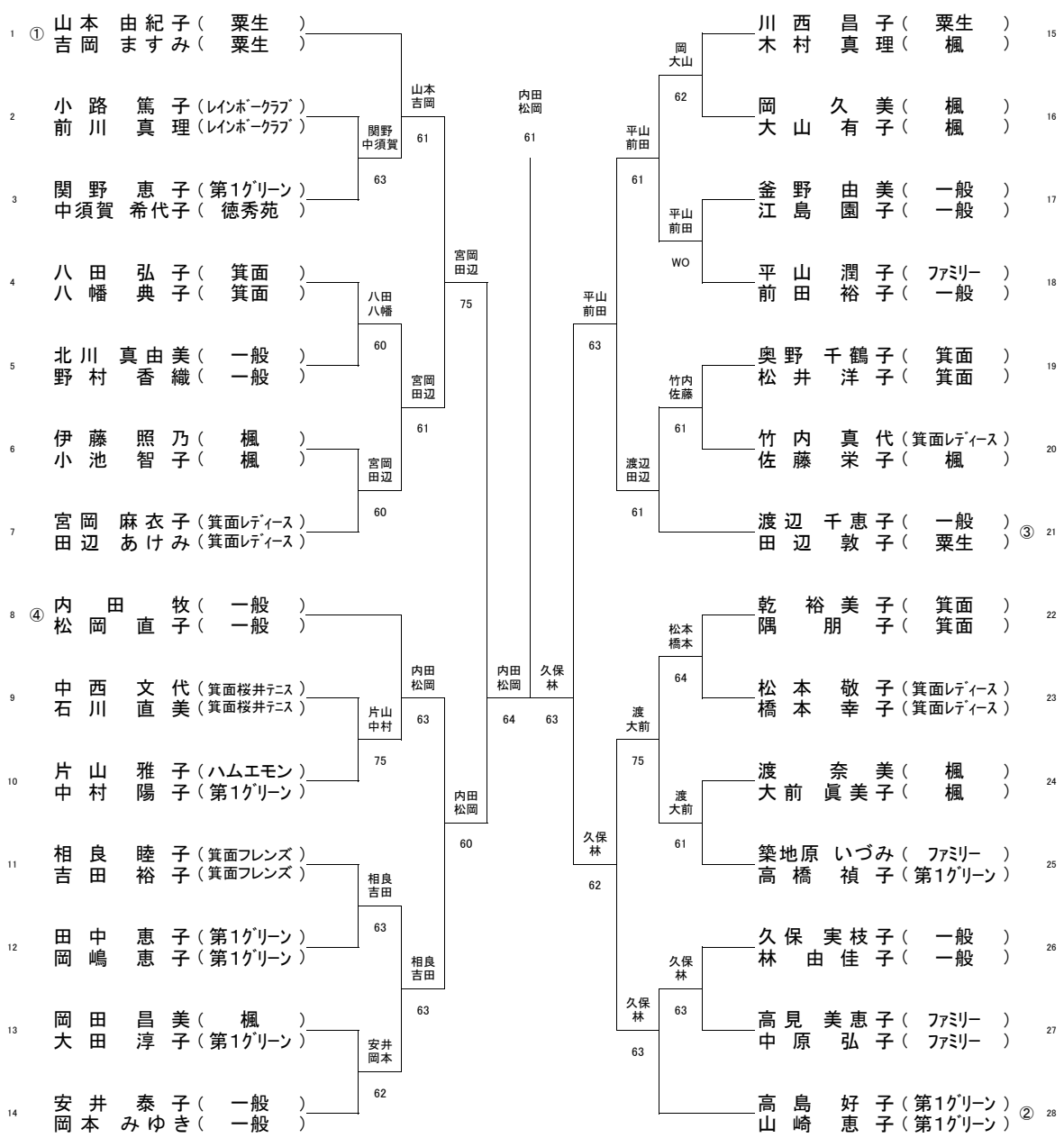

集合時間　：　8時30分までにペアで受付を済ませてください。
（遅刻した場合は棄権したものとみなします。）
雨天等による中止決定・日程変更は会場で行いますので必ず集合してください。

競技規則　：　試合は1セットタイブレークマッチ、ノーアドバンテージスコアリング方式、セルフジャッジとします。
コート内でのウオームアップはサービス5球とします。
その他は原則としてJTA TENNIS RULE 2011 に従います。

緊急連絡先　：　第二総合運動場　Tel.　072－729－4558