2018　第62回 春季市民大会　テニス大会

平成30年4月22日（日）予備日29日（日） 箕面市立第二総合運動場市民テニスコート

女子Aの部

優　勝：古出・大畠
準優勝：安井・田辺
三　位：今中・和田
三　位：福嶋・大村

No.	シード	選手	所属
1	①	安井　泰子	一般
		田辺　あけみ	一般
2		小野　あかね	ITC箕面
		中村　貴江	第一グリーン
3		須谷　知美	楓
		中村　かおり	楓
4		大前　眞美子	楓
		渡　奈美	楓
5		仲井　さやか	一般
		穴田　桃子	一般
6		奥山　千晶	第一グリーン
		中須賀希代子	第一グリーン
7		手越　幸代	一般
		礒崎　美津恵	一般
8		小城　弥生	第一グリーン
		田澤　富美子	第一グリーン
9	⑧	永井　京子	一般
		佐々木　由紀子	レインボー彩都
10	④	福嶋　彩	レインボー彩都
		大村　恵	レインボー彩都
11		片山　雅子	ITC箕面
		新井　和子	ITC箕面
12		松澤　典子	レインボー彩都
		中沢　幹枝	徳秀苑
13		山本　有紀	第一グリーン
		藤木　由希子	第一グリーン
14		衣笠　真代	箕面レディース
		木村　牧子	一般
15		稲垣　あゆみ	大阪大学
		鈴木　絢子	大阪大学
16		松室　久美	クラレ
		上田　いずみ	TTC
17		渡辺　美枝	一般
		木谷　文子	一般
18		高島　好子	第一グリーン
		前川　美佐子	ファミリー
19	⑤	小池　智子	楓
		佐藤　栄子	楓

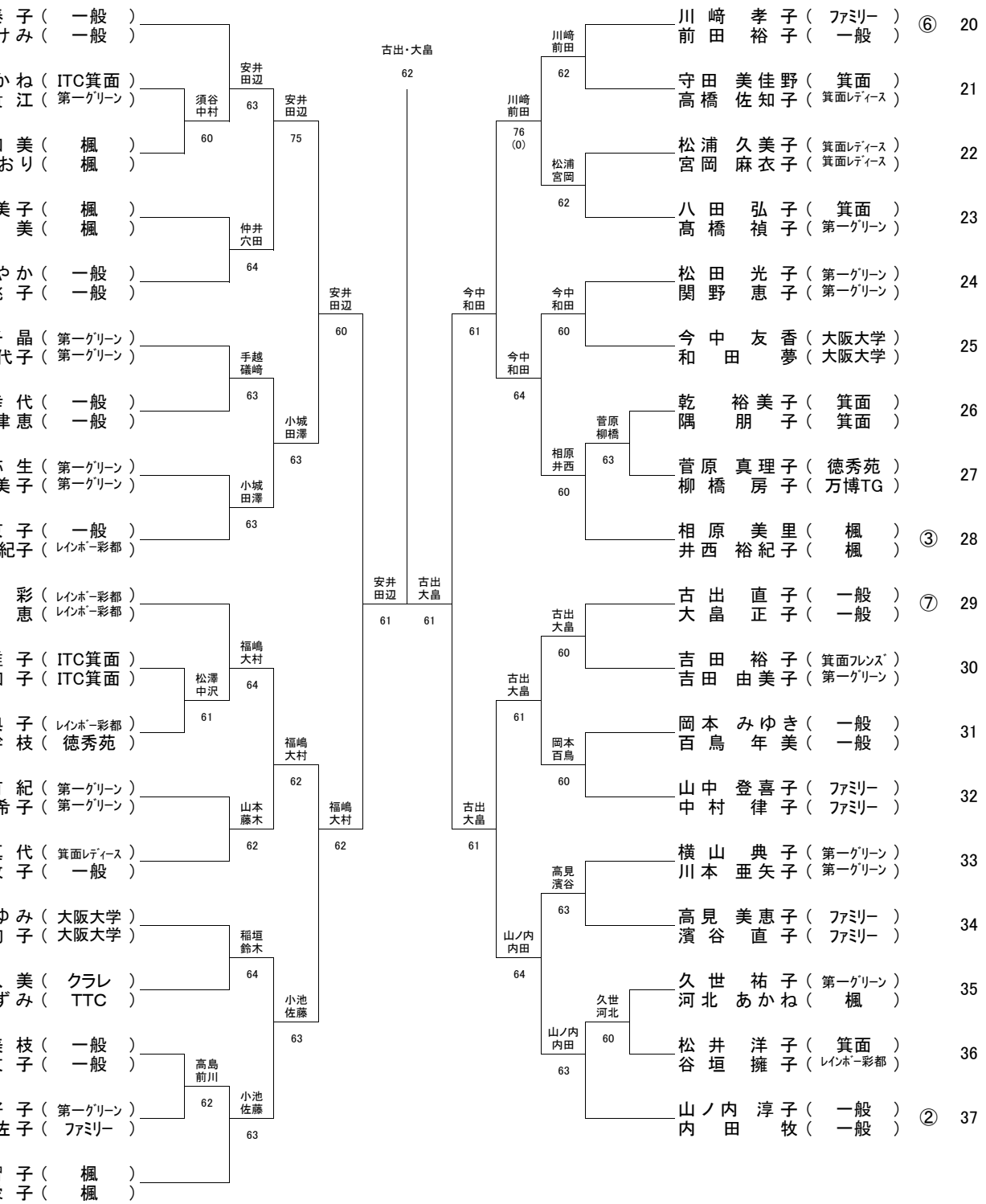

選手	所属	シード	No.
川崎　孝子	ファミリー	⑥	20
前田　裕子	一般		
守田　美佳野	箕面		21
高橋　佐知子	箕面レディース		
松浦　久美子	箕面レディース		22
宮岡　麻衣子	箕面レディース		
八田　弘子	箕面		23
高橋　禎子	第一グリーン		
松田　光子	第一グリーン		24
関野　恵子	第一グリーン		
今中　友香	大阪大学		25
和田　夢	大阪大学		
乾　裕美子	箕面		26
隅　朋子	箕面		
菅原　真理子	徳秀苑		27
柳橋　房子	万博TG		
相原　美里	楓	③	28
井西　裕紀子	楓		
古出　直子	一般	⑦	29
大畠　正子	一般		
吉田　裕子	箕面フレンズ		30
吉田　由美子	第一グリーン		
岡本　みゆき	一般		31
百鳥　年美	一般		
山中　登喜子	ファミリー		32
中村　律子	ファミリー		
横山　典子	第一グリーン		33
川本　亜矢子	第一グリーン		
高見　美恵子	ファミリー		34
濱谷　直子	ファミリー		
久世　祐子	第一グリーン		35
河北　あかね	楓		
松井　洋子	箕面		36
谷垣　擁子	レインボー彩都		
山ノ内　淳子	一般	②	37
内田　牧	一般		

集合時間：12時30分までにペアで受付を済ませてください。
（遅刻した場合は棄権したものとみなします。）
雨天等による中止及び順延の決定は会場で行いますので必ず集合してください。

競技規則：試合は1セットタイブレークマッチ、ノーアドバンテージスコアリング方式、セルフジャッジとします。
コート内でのウオームアップはサービス5球とします。
その他は原則としてJTA TENNIS RULE に従います。

緊急連絡先：第二総合運動場 Tel. 072－729－4558