2016　第60回 秋季市民大会　テニス大会

平成28年10月16日（日）予備日30日（日） 箕面市立第二総合運動場市民テニスコート

男子Aの部

優　勝：小山・木幡
準優勝：守田・池上
三　位：岸・森本
三　位：古守・垰畑

No.	シード	選手	所属
1	①	東海　正明	レインボー彩都
		金原　大介	レインボー彩都
2		堀口　颯真	レインボー彩都
		小城　功大	TEAM STUFF
3		中村　雅夫	ファミリー
		中村　亮太	ファミリー
4		松岡　昭二	一般
		山ノ内　智之	一般
5		播磨　寛	ファミリー
		岡原　慶昭	粟生
6		西出　勝昭	粟生
		黒木　重吉	ファミリー
7		守田　祥真	一般
		池上　友基	一般
8		田中　利雄	箕面
		大西　真二	一般
9	⑧	宿久　信	Well
		田中　幸夫	一般
10	④	古守　一貴	ミズノテニス
		垰畑　圭介	ミズノテニス
11		白須　歳機	ファミリー
		小島　敏彦	箕面
12		庄子　貴喜	箕面市
		中川　将道	箕面市
13		高見　徹	ファミリー
		山口　慶太郎	ファミリー
14		筆坂　堅一	箕面
		吉田　謙吾	箕面
15		渡邉　信吾	レインボー彩都
		久世　和範	レインボー彩都
16		干場　正男	粟生
		長尾　一孝	TEAM STUFF
17		鹿島　啓司	ファミリー
		佐々木　敏弘	TEAM STUFF
18		米谷　泰一	レインボー彩都
		三好　健太郎	レインボー彩都
19	⑤	弘田　稔幸	レインボー彩都
		橋本　和久	一般
20	⑥	山本　和輝	池田高校
		蒲田　周生	摂津高校
21		桑木　克久	箕面
		向井　親平	箕面
22		金子　節夫	ファミリー
		佐々木　敏央	ファミリー
23		江浦　浩	箕面
		山本　進	一般
24		宮本　恵吏郎	箕面
		森　俊夫	粟生
25		泉谷　夏樹	千里青雲高校
		重里　俊智	追手門学院高
26		岸　朋彦	大阪大学
		森本　圭	大阪大学
27		大西　照之	一般
		平居　周	一般
28	③	谷口　航介	大阪大学
		元木　裕崇	大阪大学
29	⑦	泊　詳紀	箕面
		細川　智弘	箕面
30		小山　純平	TEAM STUFF
		木幡　誠	TEAM STUFF
31		大内　一	粟生
		吉川　肇	粟生
32		高橋　健一	ファミリー
		住川　昌司	ファミリー
33		栗田　一成	ファミリー
		藤村　隆之	一般
34		大槻　英樹	箕面
		隅　和弘	箕面
35		土井　大介	レインボー彩都
		稲垣　恵介	レインボー彩都
36		川西　裕明	粟生
		中川　廣吉	粟生
37	②	大野　公伯	一般
		白濱　修央	一般

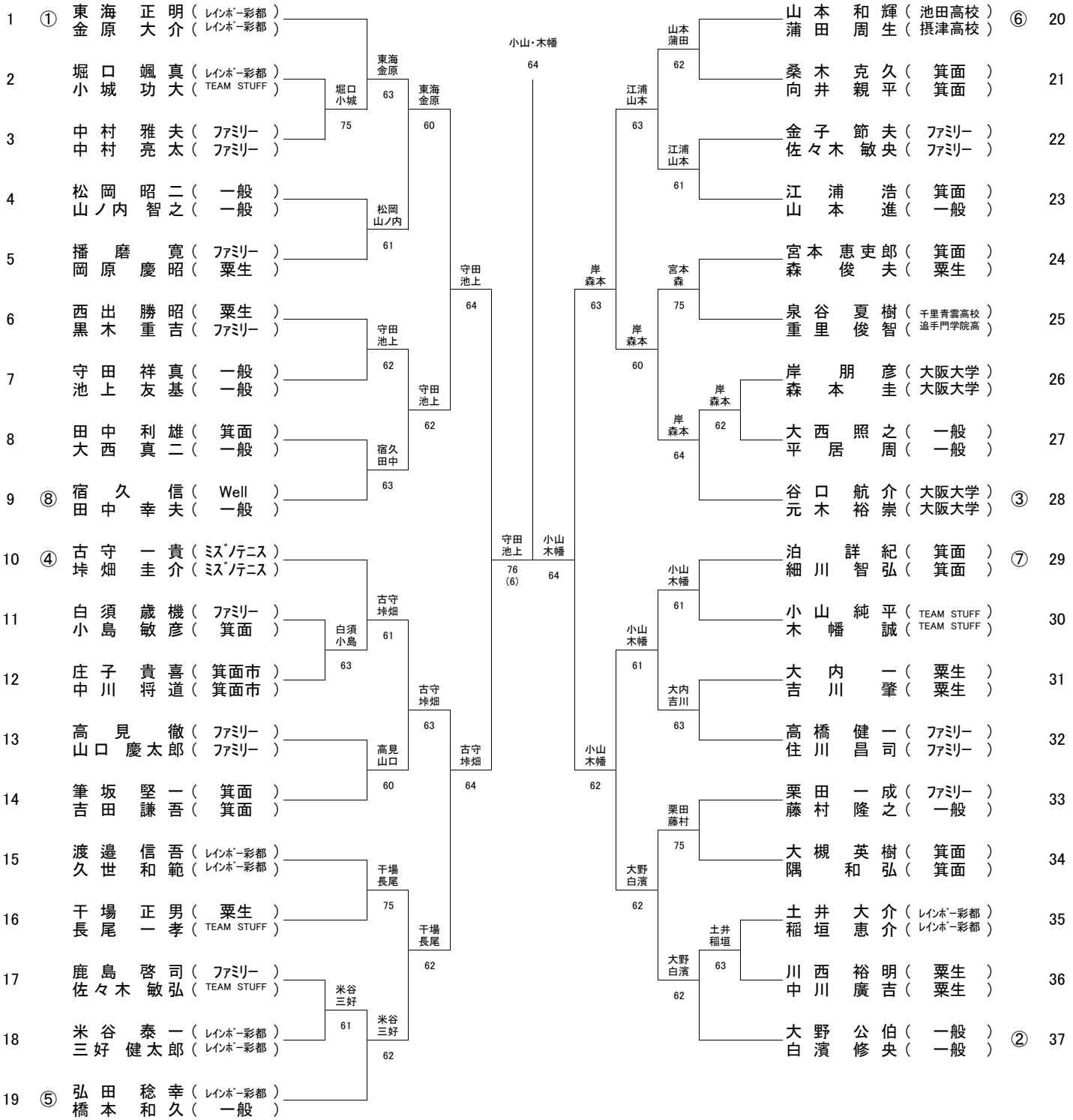

集合時間：12時00分までにペアで受付を済ませてください。
（遅刻した場合は棄権したものとみなします。）
雨天等による中止及び順延の決定は会場で行いますので必ず集合してください。

競技規則：試合は1セットタイブレークマッチ、ノーアドバンテージスコアリング方式、セルフジャッジとします。
コート内でのウオームアップはサービス5球とします。
その他は原則としてJTA TENNIS RULE 2016 に従います。

緊急連絡先：第二総合運動場　Tel.　072－729－4558