箕面市体育連盟創立60周年記念大会

2015　　第59回　春季市民体育大会　テニス大会

平成27年4月5日（日）予備日26日（日）　箕面市立第二総合運動場市民テニスコート

男子Aの部

優　勝：小山・木幡
準優勝：吉川・大内
三　位：東海・吉田
三　位：柏岡・木又

No.	シード	選手	所属
1	①	古賀　実	レインボーTS彩都
		弘田　稔幸	一般
2		吉川　肇	粟生
		大内　一	粟生
3		西田　俊治	一般
		田畑　真幸	一般
4		渡邉　信吾	レインボーTS彩都
		久世　和範	レインボーTS彩都
5		白濱　修央	アルカディア
		藤井　泰宏	アルカディア
6		高橋　健一	ファミリー
		住川　昌司	ファミリー
7		田中　利雄	箕面
		大西　真二	一般
8		岡原　慶昭	粟生
		播磨　寛	ファミリー
9	⑧	宿久　信	Well TS
		豊田　康彦	Well TS
10	④	三好　健太郎	レインボーTS彩都
		米谷　泰一	レインボーTS彩都
11		泊　詳紀	箕面
		細川　智弘	箕面
12		迎　純嗣	一般
		島津　宜之	一般
13		江浦　浩	箕面
		隅　和弘	箕面
14		高見　徹	ファミリー
		山口　慶太郎	ファミリー
15		柏岡　慶紀	吹田東高校
		木又　大貴	山田高校
16		吉田　謙吾	箕面
		松尾　康伸	粟生
17		皆吉　広幸	一般
		皆吉　剛希	池田高校
18	⑤	長尾　一孝	TEAM STUFF
		干場　正男	粟生

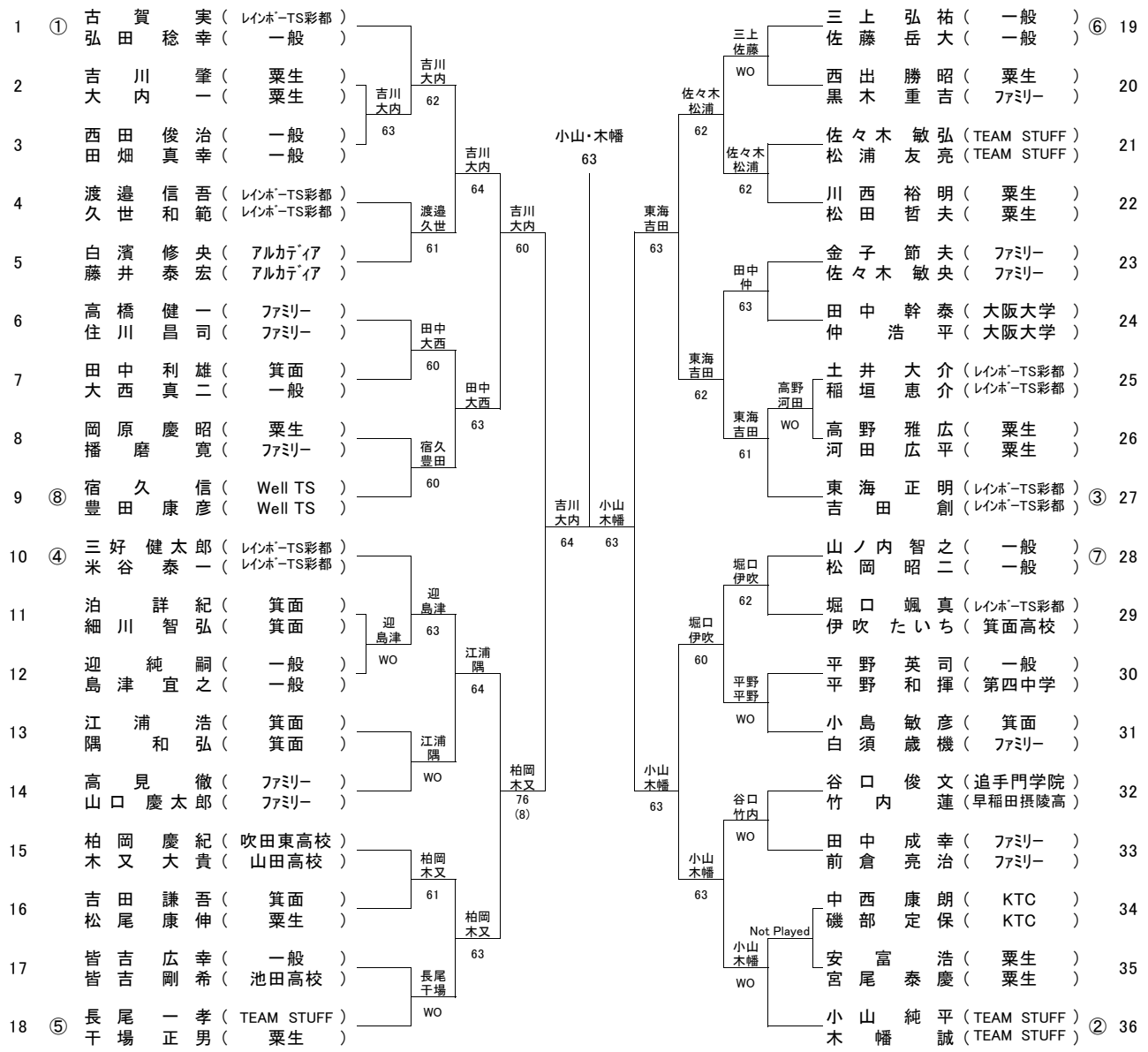

選手	所属	シード	No.
三上　弘祐	一般	⑥	19
佐藤　岳大	一般		
西出　勝昭	粟生		20
黒木　重吉	ファミリー		
佐々木　敏弘	TEAM STUFF		21
松浦　友亮	TEAM STUFF		
川西　裕明	粟生		22
松田　哲夫	粟生		
金子　節夫	ファミリー		23
佐々木　敏央	ファミリー		
田中　幹泰	大阪大学		24
仲　浩平	大阪大学		
土井　大介	レインボーTS彩都		25
稲垣　恵介	レインボーTS彩都		
高野　雅広	粟生		26
河田　広平	粟生		
東海　正明	レインボーTS彩都	③	27
吉田　創	レインボーTS彩都		
山ノ内　智之	一般	⑦	28
松岡　昭二	一般		
堀口　颯真	レインボーTS彩都		29
伊吹　たいち	箕面高校		
平野　英司	一般		30
平野　和揮	第四中学		
小島　敏彦	箕面		31
白須　歳機	ファミリー		
谷口　俊文	追手門学院		32
竹内　蓮	早稲田摂陵高		
田中　成幸	ファミリー		33
前倉　亮治	ファミリー		
中西　康朗	KTC		34
磯部　定保	KTC		
安富　浩	粟生		35
宮尾　泰慶	粟生		
小山　純平	TEAM STUFF	②	36
木幡　誠	TEAM STUFF		

集合時間：12時00分までにペアで受付を済ませてください。
（遅刻した場合は棄権したものとみなします。）
雨天等による中止及び順延の決定は会場で行いますので必ず集合してください。

競技規則：試合は1セットタイブレークマッチ、ノーアドバンテージスコアリング方式、セルフジャッジとします。
コート内でのウオームアップはサービス5球とします。
その他は原則としてJTA TENNIS RULE 2015 に従います。

緊急連絡先：第二総合運動場　Tel.　072－729－4558