箕面市体育連盟創立60周年記念大会

2015　　第59回 秋季市民体育大会 テニス大会

平成27年10月18日（日）予備日11月22日（日）　箕面市立第二総合運動場市民テニスコート

男子Aの部

優　勝：元木・東
準優勝：東海・金原
三　位：大野・白濱
三　位：綱島・波多野

No.	シード	選手	所属
1	①	東海 正明	レインボーTS彩都
		金原 大介	レインボーTS彩都
2		安田 雅己	一般
		西尾 和浩	一般
3		江浦 浩	箕面
		鹿島 啓司	ファミリー
4		西出 勝昭	粟生
		黒木 重吉	ファミリー
5		星川 直人	大阪大学
		若草 裕哉	大阪大学
6		田中 利雄	箕面
		大西 真二	一般
7		川西 裕明	粟生
		松田 哲夫	粟生
8		吉田 謙吾	箕面
		隅 和弘	箕面
9	⑧	日浦 章夫	レインボーTS彩都
		浅井 大雅	レインボーTS彩都
10	④	長尾 一孝	TEAM STUFF
		干場 正男	粟生
11		田矢 知暉	豊中高校
		長尾 一毅	豊中高校
12		宿久 信	Well TS
		豊田 康彦	Well TS
13		山本 和輝	池田高校
		蒲田 周生	摂津高校
14		田中 幹泰	大阪大学
		奥江 剛史	大阪大学
15		高丸 顕	一般
		濱田 芳徳	一般
16		綱島 亮	レインボーTS彩都
		波多野 浩士	一般
17	⑤	柏岡 慶紀	吹田東高校
		堀口 颯真	早稲田摂陵高校

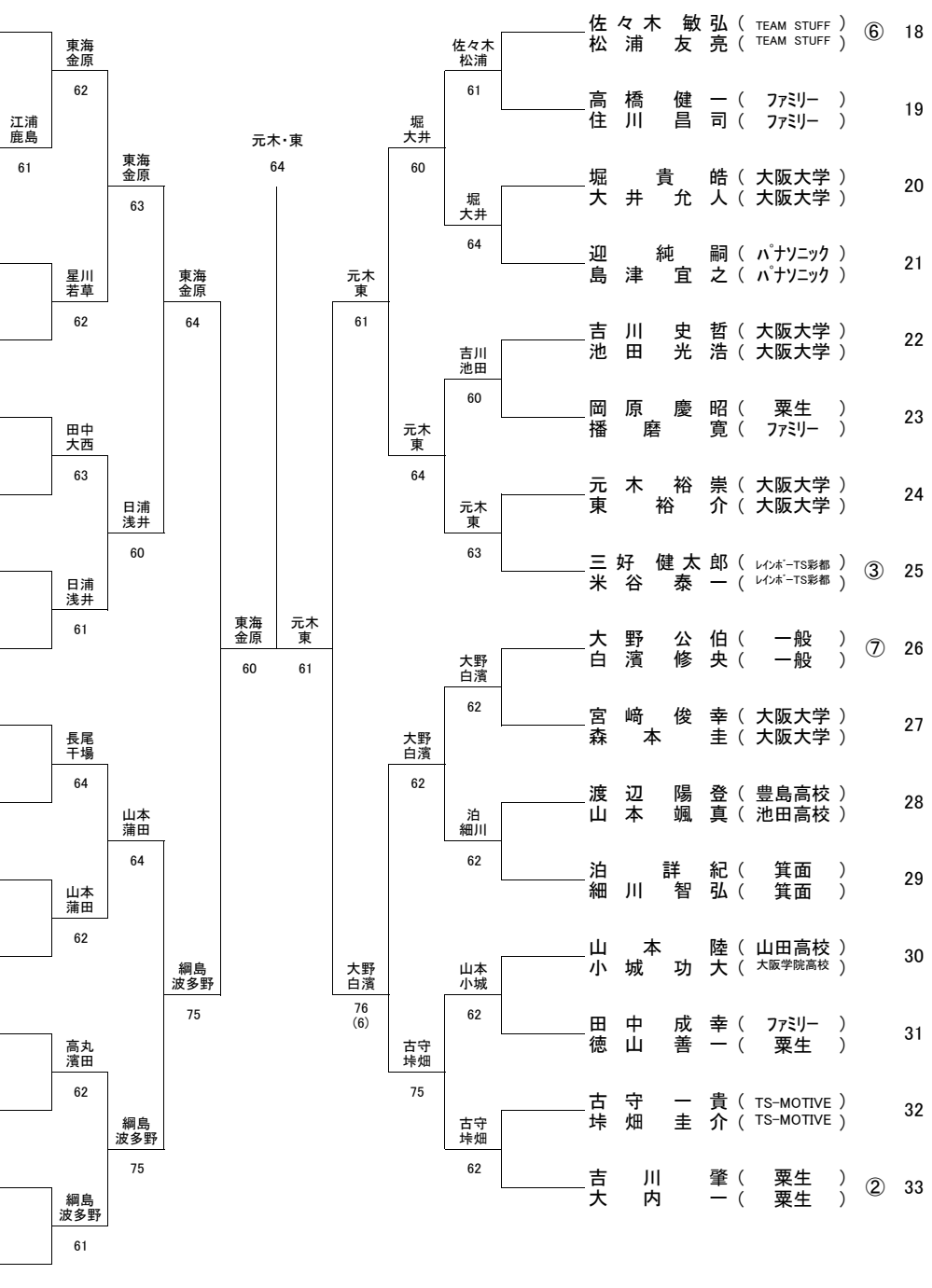

選手	所属	シード	No.
佐々木 敏弘	TEAM STUFF	⑥	18
松浦 友亮	TEAM STUFF		
高橋 健一	ファミリー		19
住川 昌司	ファミリー		
堀 貴皓	大阪大学		20
大井 允人	大阪大学		
迎 純嗣	パナソニック		21
島津 宜之	パナソニック		
吉川 史哲	大阪大学		22
池田 光浩	大阪大学		
岡原 慶昭	粟生		23
播磨 寛	ファミリー		
元木 裕崇	大阪大学		24
東 裕介	大阪大学		
三好 健太郎	レインボーTS彩都	③	25
米谷 泰一	レインボーTS彩都		
大野 公伯	一般	⑦	26
白濱 修央	一般		
宮崎 俊幸	大阪大学		27
森本 圭	大阪大学		
渡辺 陽登	豊島高校		28
山本 颯真	池田高校		
泊 詳紀	箕面		29
細川 智弘	箕面		
山本 陸	山田高校		30
小城 功大	大阪学院高校		
田中 成幸	ファミリー		31
徳山 善一	粟生		
古守 一貴	TS-MOTIVE		32
垰畑 圭介	TS-MOTIVE		
吉川 肇	粟生	②	33
大内 一	粟生		

集合時間：12時00分までにペアで受付を済ませてください。
（遅刻した場合は棄権したものとみなします。）
雨天等による中止及び順延の決定は会場で行いますので必ず集合してください。

競技規則：試合は1セットタイブレークマッチ、ノーアドバンテージスコアリング方式、セルフジャッジとします。
コート内でのウオームアップはサービス5球とします。
その他は原則としてJTA TENNIS RULE 2015 に従います。

緊急連絡先：第二総合運動場　Tel.　072－729－4558